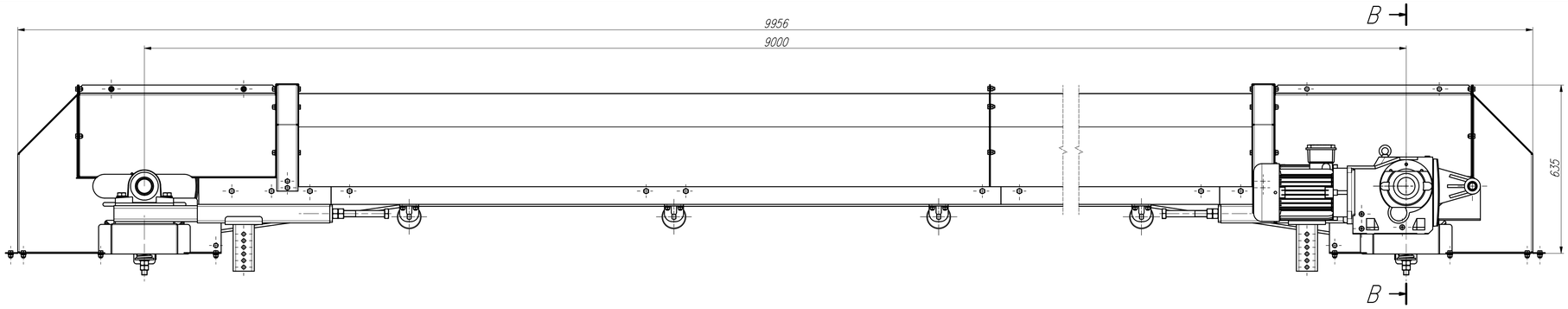

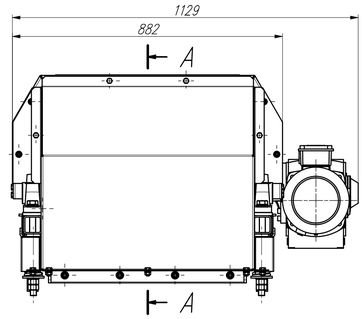

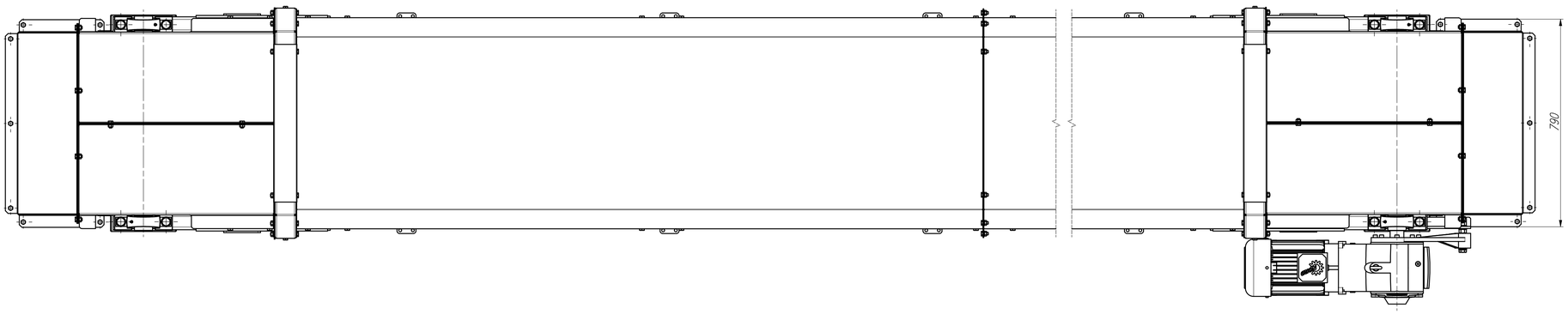

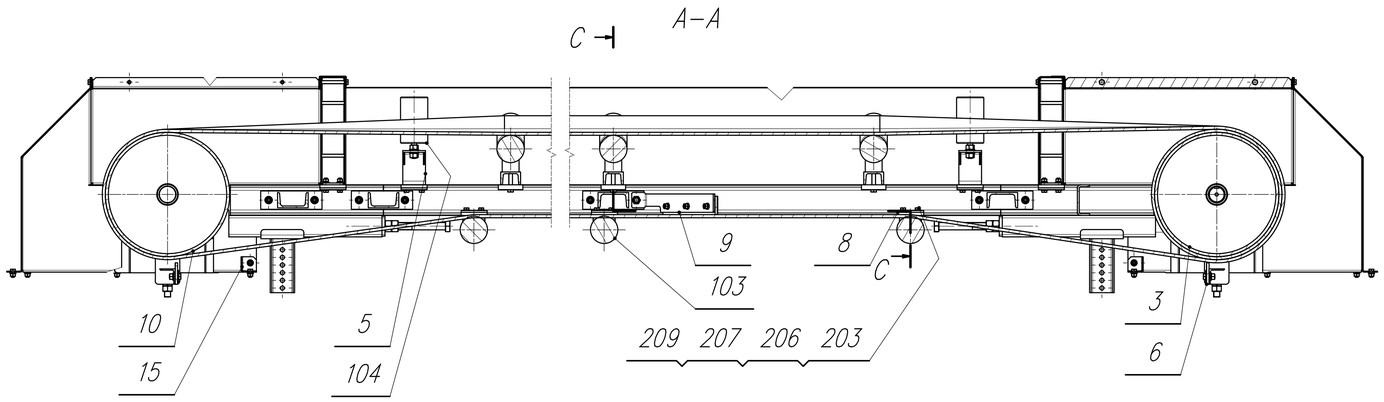

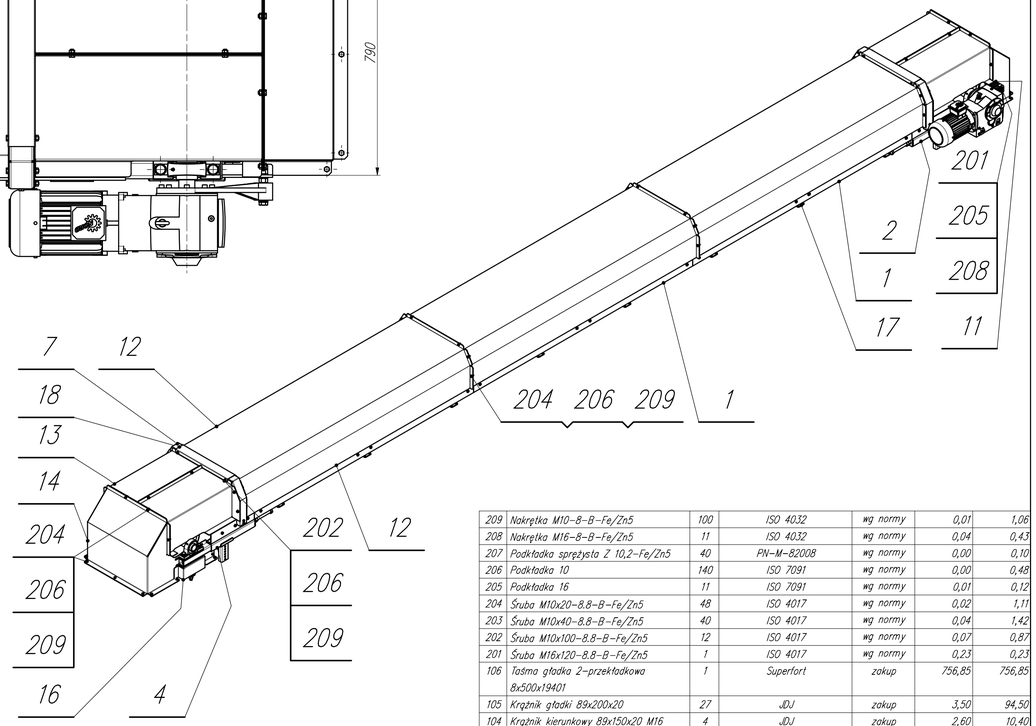

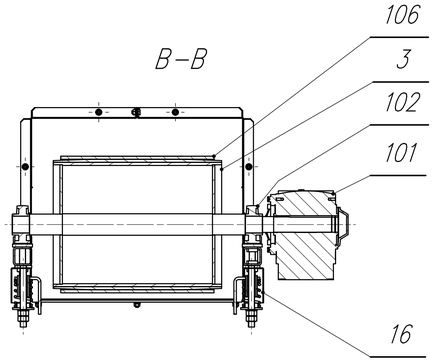

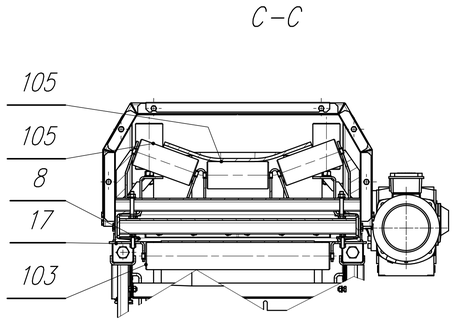

Charakterystyka techniczna	Wartość	Jednostka
Moc silnika	4	kW
Obroty wyjściowe	24	obr/min
Wyjściowy moment obrotowy	1569	Nm
Przełożenie motoreduktora	59.17	–
Pozycja pracy	M1	–
Średnica wału drążonego	50H7	mm
Położenie puszki elektrycznej	–	–
Stopień ochrony	IP 55	–
Klasa izolacji	F	–
Zasilanie	230–400/50	V/Hz
Rodzaj pracy	S1	–
Współczynnik pracy	1	–
Masa	94	kg
Położenie ramienia reakcyjnego	A – 180*	–
Powłoka malarska	Standard	
Oznaczenie hamulca	–	
UWAGA		

Poz.	Nazwa części	Ilość	Nr rys. lub normy	Materiał	Masa 1szt	Masa 1kpl
209	Nakrętka M10–8–B–Fe/Zn5	100	ISO 4032	wg normy	0,01	1,06
208	Nakrętka M16–8–B–Fe/Zn5	11	ISO 4032	wg normy	0,04	0,43
207	Podkładka sprężysta Z 10,2–Fe/Zn5	40	PN–M–82008	wg normy	0,00	0,10
206	Podkładka 10	140	ISO 7091	wg normy	0,00	0,48
205	Podkładka 16	11	ISO 7091	wg normy	0,01	0,12
204	Śruba M10x20–8.8–B–Fe/Zn5	48	ISO 4017	wg normy	0,02	1,11
203	Śruba M10x40–8.8–B–Fe/Zn5	40	ISO 4017	wg normy	0,04	1,42
202	Śruba M10x100–8.8–B–Fe/Zn5	12	ISO 4017	wg normy	0,07	0,87
201	Śruba M16x120–8.8–B–Fe/Zn5	1	ISO 4017	wg normy	0,23	0,23
106	Taśma gładka 2–przekładkowa 8x500x19401	1	Superfort	zakup	756,85	756,85
105	Krążnik gładki 89x200x20	27	JDJ	zakup	3,50	94,50
104	Krążnik kierunkowy 89x150x20 M16	4	JDJ	zakup	2,60	10,40
103	Krążnik gładki 89x600x20	8	JDJ	zakup	8,90	71,20
102	Łożysko samonastawne w oprawie	4	SKF	zakup	1,12	4,48
101	Motoreduktor 4kW SK 9032.1AZHDR – 112MP/4 TF	1	Nord	zakup	94,00	94,00
18	Blacha 1,5x146x600	2	PT500–3000–00–07	S235JR	1,02	2,04
17	Blacha 6x72x169	16	PT500–3000–00–06	S235JR	0,49	7,81
16	Blacha 2x173x460	4	PT500–3000–00–05	S235JR	1,03	4,12
15	Blacha 3x95x780	2	PT500–3000–00–04	S235JR	1,62	3,25
14	Blacha 3x772x2222	2	PT500–3000–00–03	S235JR	22,24	44,47
13	Blacha 3x740x870	4	PT500–3000–00–02	S235JR	13,78	55,10
12	Blacha 1,5x1396x2678	3	PT500–9000–00–01	S235JR	43,99	131,98
11	Ramię reakcyjne	1	PT500–3000–15–00	–	2,77	2,77
10	Bęben zwrotny	1	PT500–3000–12–00	–	84,72	84,72
9	Zgarniak wewnętrzny nad taśmę	1	PT500–3000–11–00	–	3,66	3,66
8	Wspornik krążnika kierunkowego i wspornika osłony	20	PT500–3000–10–00	–	0,30	5,91
7	Wspornik osłony	4	PT500–3000–09–00		2,40	9,61
6	Skrobak podtaśmowy	2	PT500–3000–08–00	–	9,26	18,52
5	Wspornik krążnika kierunkowego	4	PT500–9000–06–00	–	1,32	5,30
4	Stacja zwrotna	1	PT500–3000–05–00	–	61,16	61,16
3	Bęben napędowy	1	PT500–3000–04–00	–	99,73	99,73
2	Stacja napędowa	1	PT500–3000–03–00	–	47,34	47,34
1	Stacja przenośnika	3	PT500–9000–01–00		99,22	297,67

DMACHINERY
GET MORE FROM MACHINERY

Niniejszy dokumentacja i prawa jej rozpowszechniania stanowi własność i bez pisemnej zgody nie może być używana lub kopiowana tak w całości jak i częściowo.

Podziałka	Masa [kg]	Materiał
1 : 10	1954,2 kg	

Konstruował	DK	KK	06.01.2020
Sprawdził	DK		06.01.2020
Zatwierdził	DK		06.01.2020

Numer rysunku: PT500–9000–00–100

Ilość ark. 1/1
Format A1

Nazwa rysunku: Przenośnik taśmowy PT500–9000